"Przebudowa i rozbudowa Oczyszczalni Ścieków w Legnicy w części ściekowej"

ISTNIEJĄCY BUDYNEK KRAT I POMPOWNI GŁÓWNEJ ŚCIEKÓW
BARIERKI OCHRONNE SCHODÓW WEWNĘTRZNYCH
SKALA 1:50

POMPOWNIA GŁÓWNA
BARIERKA WEWNĘTRZNA (2 kpl.)

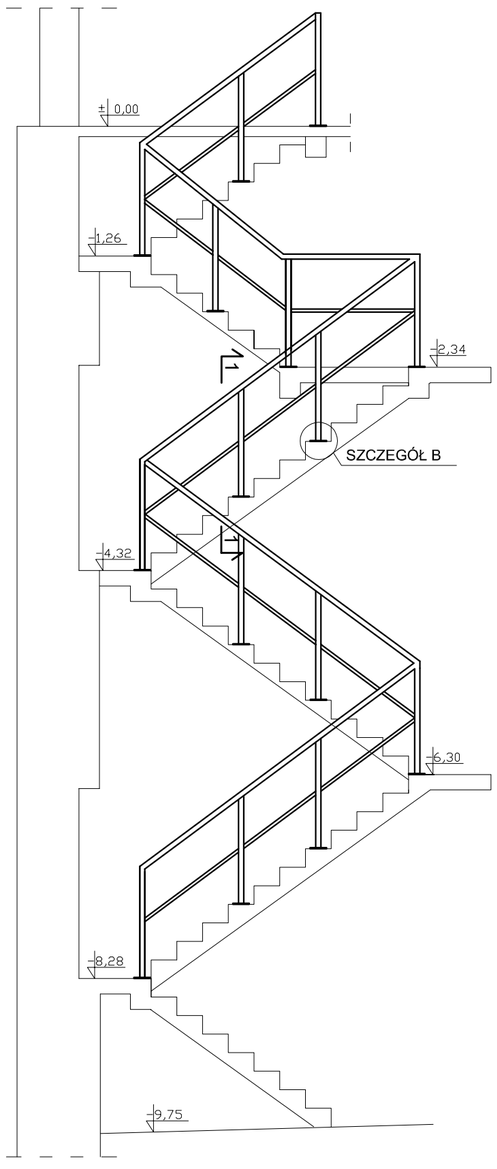

POMPOWNIA GŁÓWNA
BARIERKA ZEWEWNĘTRZNA (2 kpl.)

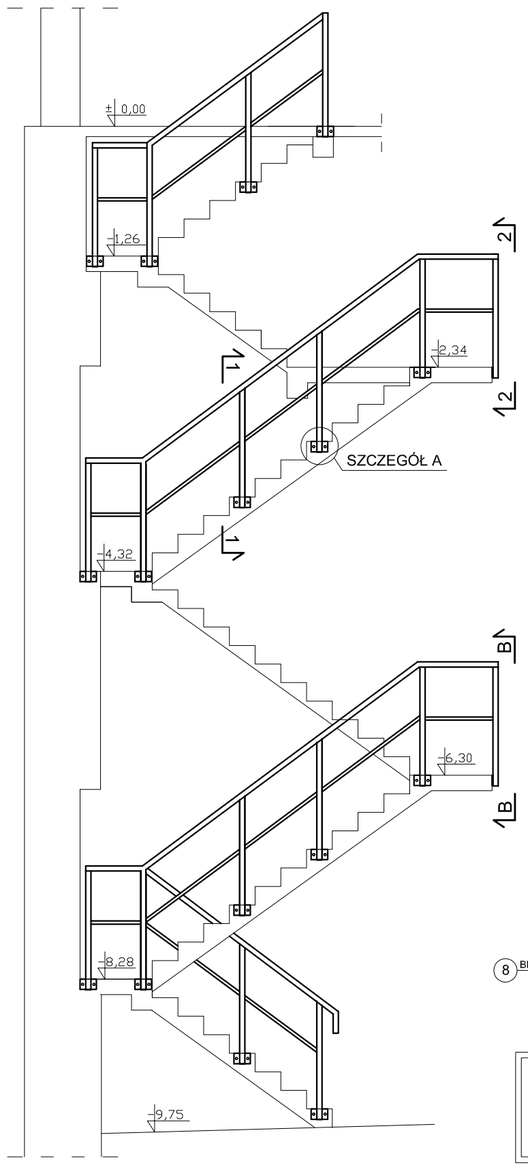

PRZEKRÓJ 1-1
SKALA 1:20

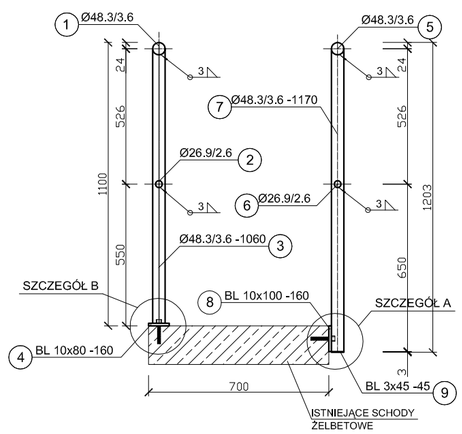

SZCZEGÓŁ A
SKALA 1:10

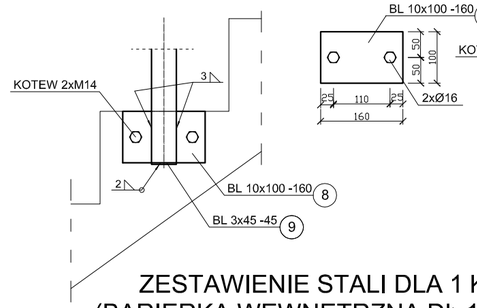

SZCZEGÓŁ B
SKALA 1:10

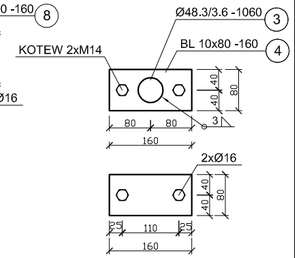

WIDOK 2
SKALA 1:20

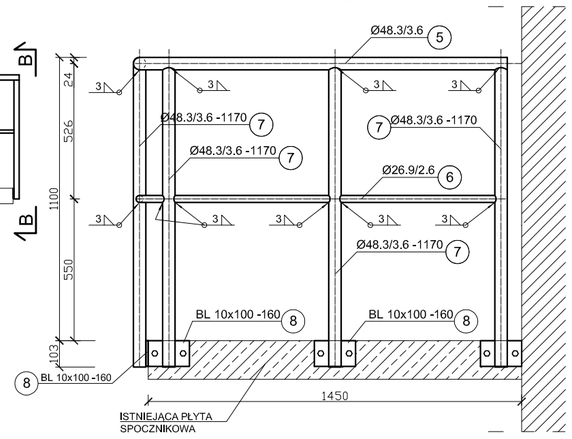

UWAGA:
Wszystkie spoiny nieopisane na rysunku wykonać jako 0,7 grubości cieńszego z łączonych elementów

ZESTAWIENIE STALI DLA 1 KPL.
(BARIERKA WEWNĘTRZNA DŁ 16,1m)

NR	NAZWA ELEMENTU	DŁUGOŚĆ POJ [m]	GATUNEK STALI	ILOŚĆ [szt.]	DŁUGOŚĆ RAZEM [m]	MASA POJ. [kg/m]	MASA RAZEM [Kg]
1	Ø48,3/3,6	16,100	1,4301	1	16,10	3,97	63,92
2	Ø26,9/2,6	16,100	1,4301	1	16,10	1,98	31,88
3	Ø48,3/3,6	1,060	1,4301	16	16,96	3,97	67,33
4	BL 10x80	0,160	1,4301	16	2,56	6,28	16,08
OGÓŁEM							179,20
NADDATEK NA SPOINY: 1,8%							3,23
NADDATEK NA NIERÓWNOŚCI: 2%							3,58
NADDATEK NA ELEM. DODATK.:1,5%							2,69
RAZEM							188,70

ZESTAWIENIE STALI DLA 1 KPL.
(BARIERKA ZEWNĘTRZNA DŁ 17,6m)

NR	NAZWA ELEMENTU	DŁUGOŚĆ POJ [m]	GATUNEK STALI	ILOŚĆ [szt.]	DŁUGOŚĆ RAZEM [m]	MASA POJ. [kg/m]	MASA RAZEM [Kg]
5	Ø48,3/3,6	17,600	1,4301	1	17,60	3,97	69,87
6	Ø26,9/2,6	17,600	1,4301	1	17,60	1,98	34,85
7	Ø48,3/3,6	1,170	1,4301	22	25,74	3,97	102,19
8	BL 10x100	0,160	1,4301	22	3,52	6,28	22,11
9	BL 3x45	0,045	1,4301	22	0,99	1,06	1,05
OGÓŁEM							229,01
NADDATEK NA SPOINY: 1,8%							4,12
NADDATEK NA NIERÓWNOŚCI: 2%							4,58
NADDATEK NA ELEM. DODATK.:1,5%							3,44
RAZEM							241,15

ESKO-CONSULTING Sp. z o.o.
ul. Ślężna 112/38, 53-111 Wrocław
BIURO: ul. Sikorskiego 19, 65-454 Zielona Góra
tel. (68) 451-85-86, fax (68) 451-85-85
e-mail: sekretariat@esko.org.pl

ESKO CONSULTING

Branża:	ARCHITEKTONICZNA I KONSTRUKCYJNA		
Nazwa zamówienia:	Przebudowa i rozbudowa Oczyszczalni Ścieków w Legnicy w części ściekowej		Skala: 1:50
Tytuł rysunku:	ISTNIEJĄCY BUDYNEK KRAT I POMPOWNI GŁÓWNEJ ŚCIEKÓW Barierki ochronne schodów wewnętrznych		Nr rys.: 20/PW
Projektował:	mgr inż.Władysław Hołysz	Upr. bud. 49/92/ZG do projektowania bez ograniczeń w spec. konstr.-budowlanej	podpis:
Opracował:	mgr inż. Barbara Żok		podpis:
Sprawdził:	mgr inż. Marcin Sobczyk	Upr. bud. LBS/0081/P00K/08 do projektowania bez ograniczeń w spec. konstr.-budowlanej	podpis: